ĐÈN ĐƯỜNG LED

Tài liệu kỹ thuật sản phẩm

www.potech.com.vn

POTECH®
PROFESSIONAL LED LIGHTING SOLUTION

▪ THÔNG SỐ KỸ THUẬT

Mã hiệu/Model	
Model	PT-SL
Mã sản phẩm	PT-SL-40

Quang học	
Quang thông	5.000 lm
Chip LED	Nichia (Japan)
Số lượng chip	1
Hiệu suất phát quang	125 lm/W
Nhiệt độ màu (CCT)	2700K – 6500k
Độ hoàn màu (CRI)	Ra >70

Thông số điện	
Điện áp	AC 100-305V, 50/60Hz
Mạch điều khiển	Mean Well
Hệ số công suất	>0.98
Bảo vệ điện	Class I
Dim	Tùy chọn (không dim/0-10V/Chiết áp/PWM)

Cấu tạo	
Chất liệu vỏ	Nhôm đúc
Màu sắc vỏ	Đen
Thấu kính	Thủy tinh
Kiểu lắp đèn	Cần đèn Ø50
Góc chiếu	140°x70°
Cấp bảo vệ (IP)	IP65, IK08

Trọng lượng/đóng gói	
Trọng lượng đèn	1.8 kg
Kích thước đèn	500x210x70 mm
Kích thước đóng gói đèn	530x240x120 mm
Trọng lượng đóng gói	2.8 kg
Độ cao lắp đặt: 4-6m	

Bảo hành	
Bảo hành	5 năm

▪ ƯU ĐIỂM

- Chip LED Nichia dẫn đầu công nghệ
- Nguồn Mean Well hiệu suất cao
- Kiểu dáng thiết kế thân thiện môi trường
- Tản nhiệt tối ưu sử dụng lâu bền
- Lắp đặt và bảo trì dễ dàng

▪ ỨNG DỤNG

- Chiếu sáng đường phố
- Chiếu sáng khuôn viên nhà máy
- Chiếu sáng bãi xe, công trình công cộng
- Chiếu sáng khu dân cư, trung tâm thương mại
- Chiếu sáng công viên...

▪ ĐẶC TÍNH ÁNH SÁNG

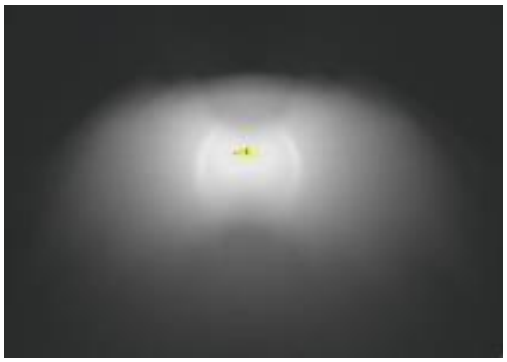

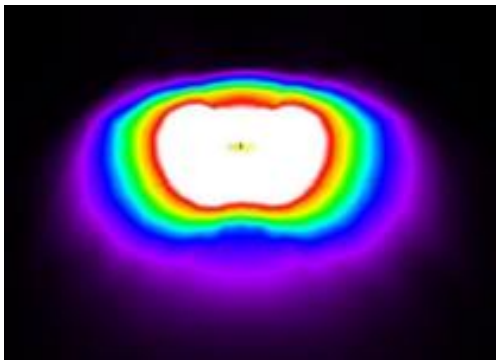

CÔNG TY TNHH CÔNG NGHỆ NĂNG LƯỢNG POTECH
Địa chỉ: 350/33/10/9B Quốc lộ 1, Khu phố 4, P. An Phú Đông, Quận 12, TP. Hồ Chí Minh
Hotline: 0912122016; email: cskh@potech.com.vn; web: potech.com.vn

POTECH®
PROFESSIONAL LED LIGHTING SOLUTION

▪ CẤU TẠO

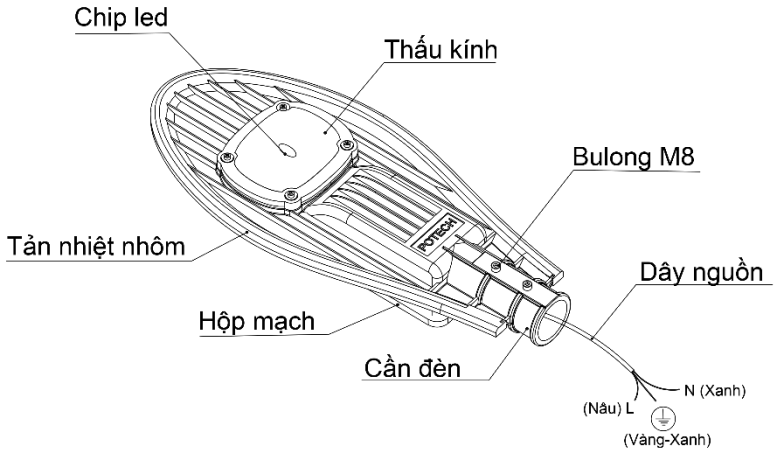

Chip LED: Sử dụng chip LED Nichia - Nhật Bản hiệu suất phát quang cao hàng đầu thế giới.

- ✓ Hiệu suất phát quang: 170 lumen/W
- ✓ Đế nền Ceramic cho nhiệt độ chân đế đạt đến 140°C
- ✓ Tuổi thọ cao: LM70 =50.000h tại Tj=136°C
- ✓ Suy giảm ánh sáng LM80=3% sau 10.000h ở 55°C

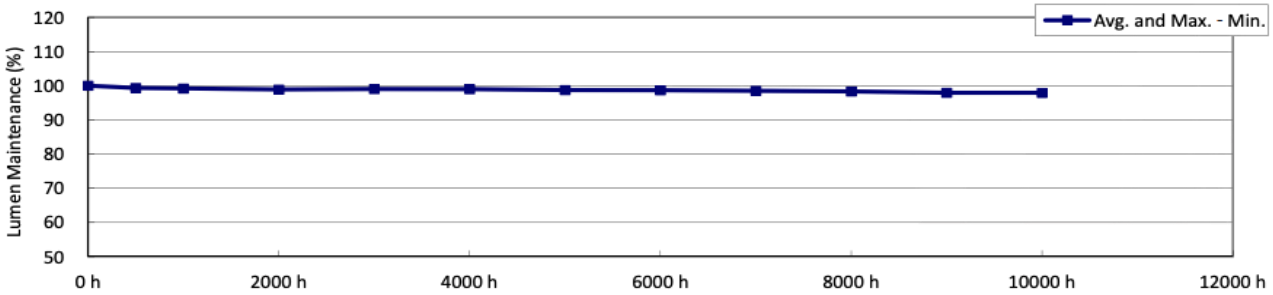

Mạch điện: Đèn được trang bị mạch Meanwell hàng đầu thế giới.

- ✓ Được tích hợp đầy đủ các tính năng bảo vệ quá dòng, quá áp, quá nhiệt, ngắn mạch.
- ✓ Hệ số công suất đến 98%

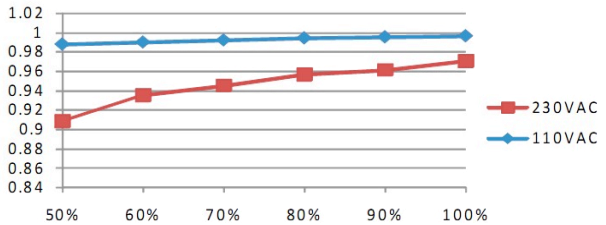

Hiệu suất đạt đến 94%

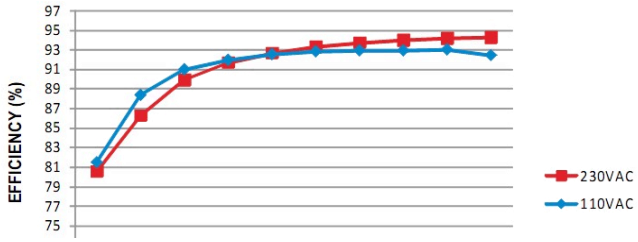

- ✓ Điện áp cấp nguồn: 90 – 305 VAC cho phép đèn sáng ổn định khi nguồn điện không ổn định.

Các tính năng bảo vệ:

- ✓ **Vỏ đèn:** Sử dụng công nghệ sơn polyester chống ăn mòn, giảm bám bụi, thiết kế tối ưu chức năng tản nhiệt và thoát bụi bề mặt giúp nâng cao tuổi thọ đèn LED.
- ✓ **Thấu kính bảo vệ:** Được thiết kế bằng thủy tinh hiệu suất truyền qua của ánh sáng đến 93%.

▪ NHIỆT ĐỘ MÀU ÁNH SÁNG

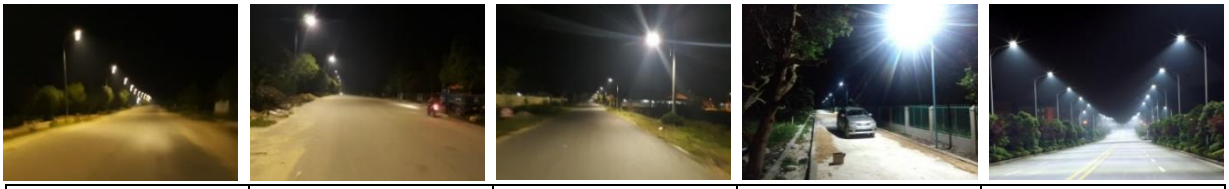

3000K	3500K	4000K	5000K	6500K

▪ NHIỆT ĐỘ HOẠT ĐỘNG

Nhiệt độ làm việc được phân giải hợp lý, đảm bảo nhiệt độ lý tưởng cho chip LED, nâng cao tuổi thọ cho toàn bộ linh kiện sử dụng trong đèn LED.

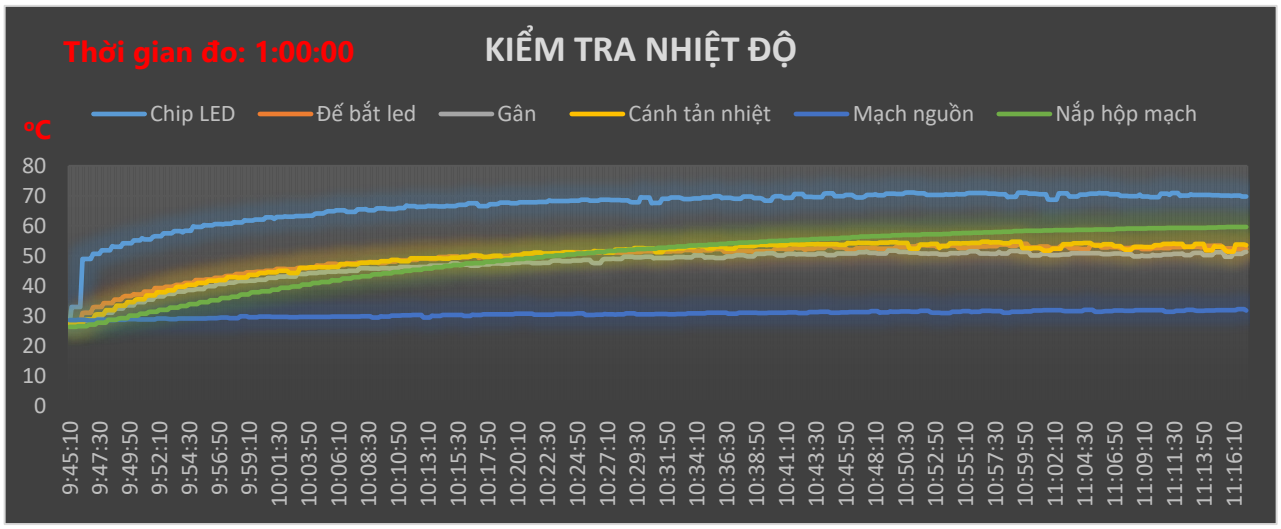

▪ KÍCH THƯỚC LẮP ĐẶT

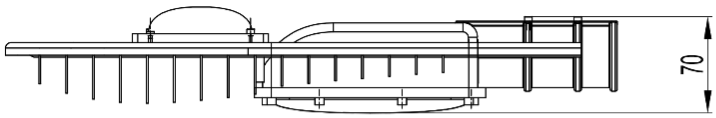

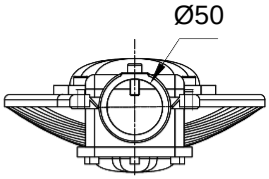

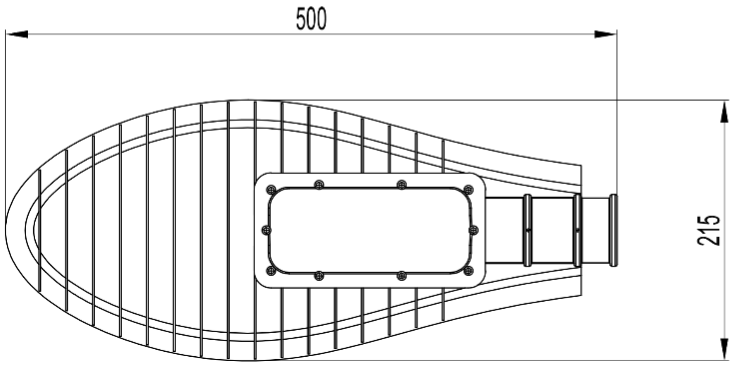

CÔNG TY TNHH CÔNG NGHỆ NĂNG LƯỢNG POTECH
Địa chỉ: 350/33/10/9B Quốc lộ 1, Khu phố 4, P. An Phú Đông, Quận 12, TP. Hồ Chí Minh
Hotline: 0912122016; email: cskh@potech.com.vn; web: potech.com.vn

POTECH®
PROFESSIONAL LED LIGHTING SOLUTION

▪ HƯỚNG DẪN LẮP ĐẶT

Lưu ý khi lắp đặt

- Vui lòng kiểm tra đèn cẩn thận khi lấy ra khỏi thùng.
- Đảm bảo ngắt nguồn điện trước khi lắp đặt.
- Để đảm bảo tuổi thọ, hạn chế sử dụng đèn trong điều kiện môi trường ăn mòn cao.
- Nếu xảy ra bất kỳ hiện tượng hỏng hóc nào, xin vui lòng cắt điện và ngừng sử dụng lập tức.
- Để đảm bảo hoạt động bình thường của đèn, vui lòng sử dụng điện áp ghi trên bao bì.

Thực hiện theo trình tự các bước lắp đặt đèn:

B1: Nới lỏng các bulong vị trí tay đèn

B2: Kết nối riêng đường màu xanh lam và đường màu nâu của đèn vào nguồn điện cung cấp. Dây nối đất màu vàng xanh phải được nối đất. Sau khi hệ thống dây điện được xác nhận là đúng, hãy cắm nguồn cung cấp.

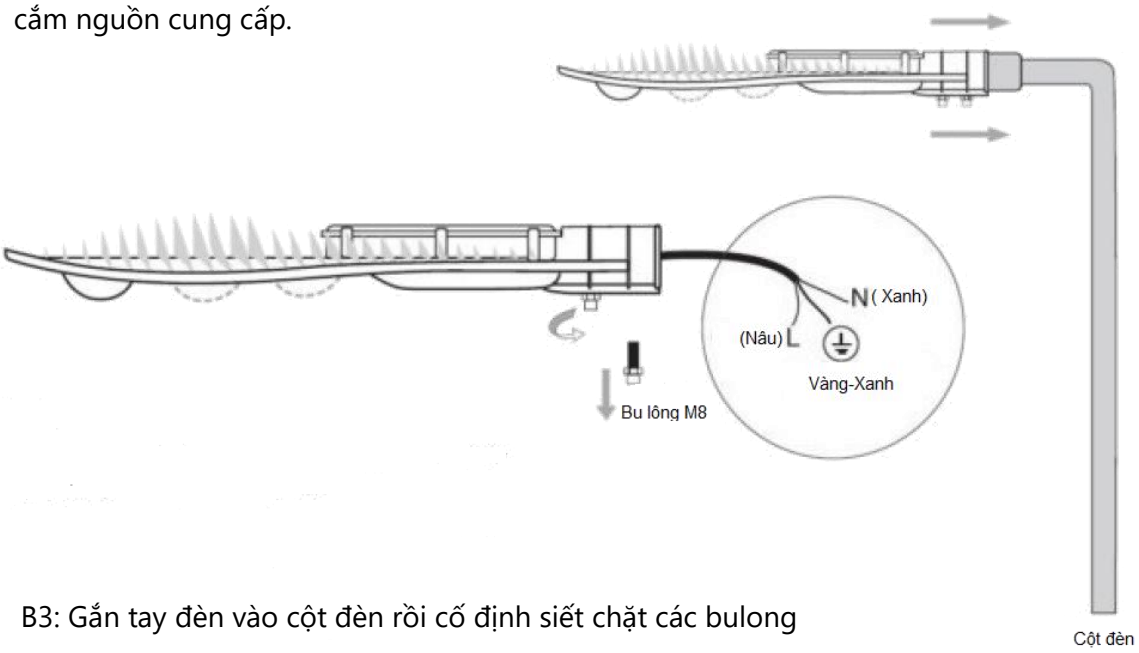

B3: Gắn tay đèn vào cột đèn rồi cố định siết chặt các bulong

Chú ý: + Bạn cần mua một bộ chuyển đổi tay cực, nếu dimension của tay đèn không tương thích với đèn và cột đèn

+ Vui lòng tham khảo biểu đồ trắc quang để chọn chiều cao lắp đặt của đèn.

Khắc phục sự cố

Nếu đèn đã được lắp đặt đúng cách, vui lòng tìm hiểu xem các sự cố gặp phải; có biểu hiện như 2 trường hợp dưới đây không. Nếu 2 cách giải quyết sau đây không hiệu quả, vui lòng ngừng sử dụng và liên hệ với các chuyên gia hoặc nhà cung cấp để được giúp đỡ.

- Nếu đèn không hoạt động, xin vui lòng cắt điện và sau đó kiểm tra xem dây nguồn của đèn được kết nối đúng với nguồn cung cấp điện.
- Nếu dây nguồn kết nối đúng cách, hãy hỏi một chuyên gia để kiểm tra điện áp trên mạch.

▪ KIỂM ĐỊNH VÀ ĐÓNG GÓI

- Sản phẩm được kiểm tra, chạy thử 12 tiếng trước khi đóng gói.
- Sản phẩm được dán tem, nhãn, tem bảo hành trước khi đóng gói.
- Đèn được đóng gói trong thùng carton dày 4 mm có mút sốp bảo vệ.

Mã sản phẩm	Kích thước hộp	Trong lượng đèn	Trọng lượng đóng gói	Số lượng
PT-SL-40-N	530x240x120 mm	1.8 kg	2.8 kg	1

▪ CÔNG TRÌNH LẮP ĐẶT

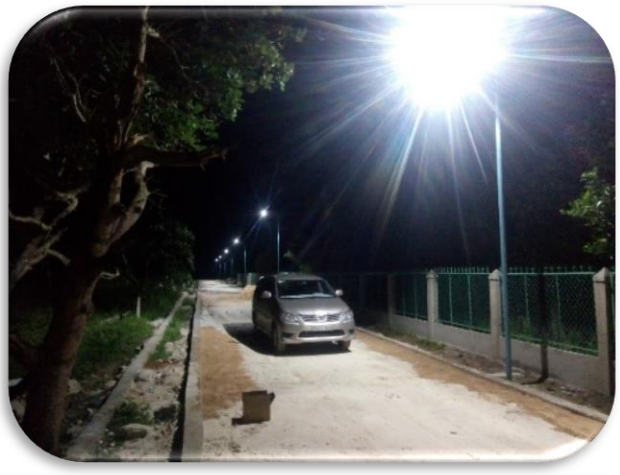

Thanks

CÔNG TY TNHH CÔNG NGHỆ NĂNG LƯỢNG POTECH
Địa chỉ: 350/33/10/9B Quốc lộ 1, Khu phố 4, P. An Phú Đông, Quận 12, TP. Hồ Chí Minh
Hotline: 0912122016; email: cskh@potech.com.vn; web: potech.com.vn

POTECH®
PROFESSIONAL LED LIGHTING SOLUTION